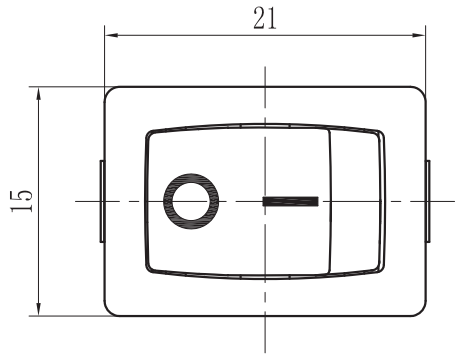

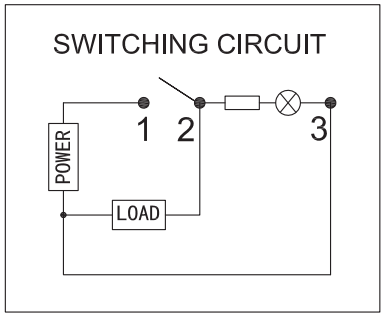

工程部
2016.01.06
文件发行章

Technical requirements:

1. Rating :
   CQC: 6(4) A 125/250V～
   VDE,ENEC: 6(4) A 250V～
   UL , cUL : 10(6) A 125/250V～
   1/2HP 125/250V～
2. Operating force：650±350gf
3. Contact resistance：≤50mΩ
4. Electrical life: ≥10000 cycles
5. Withstand Voltage :Between all terminals:
   1500VAC（50-60Hz) 5s
   Terminals to Button:
   3000V AC（50-60Hz) 5s
   Leakage Current : 5mA
6. Insulation Resistance ：≥100MΩ 500V DC
7. Environmental temperature: : -25~+125℃

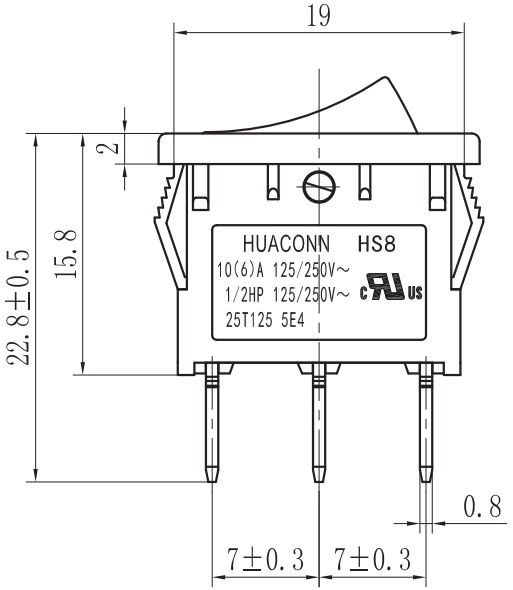

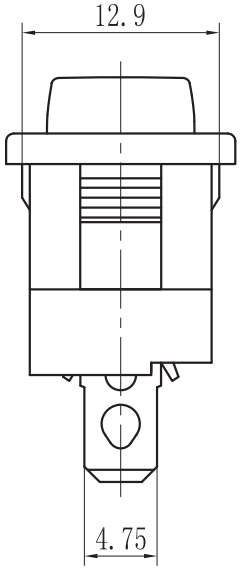

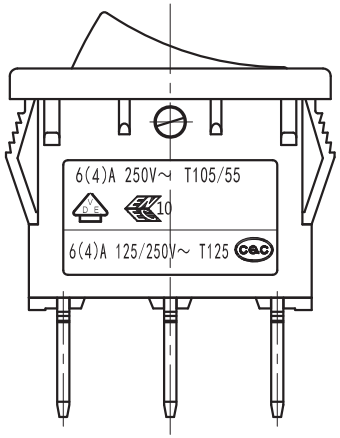

PANEL CUT-OUT

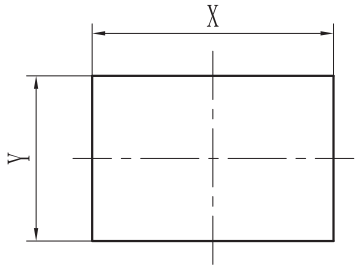

PANEL THICKNESS	DIM.X	DIM.Y
0.75～1.25	19.0～19.2	13.0
1.25～2.0	19.3～19.5	13.0
2.0～3.0	19.6～19.8	13.0

UNIT单位: mm

COMMON TOLERANCE 普通公差	ISSUE版本	DATE日期	DESCRIPTIONS修改	APPD.核准	PRODUCT NAME 产品名称: Rocker switch	DWN. 绘制: 胡新旺	DATE日期: 2016.01.06
	A	2016/01/06			PART NO. 料号: HS8-F3-6-01Q1B1-BR03(R3)	CHK'D审核:	DATE日期: 2016.01.06
0～10 ±0.1; 10～20 ±0.2; 20～50 ±0.3; 50～ ±0.5;					PRODUCT MODEL 型号: HS8	APPD.核准:	DATE日期: 2016.01.06
		SCALE比例: FREE	东莞市德沃电子科技有限公司 Dongguan Dewo Electronics Technology Co., Ltd.				Figure No. 图 号 HS8F3C1042